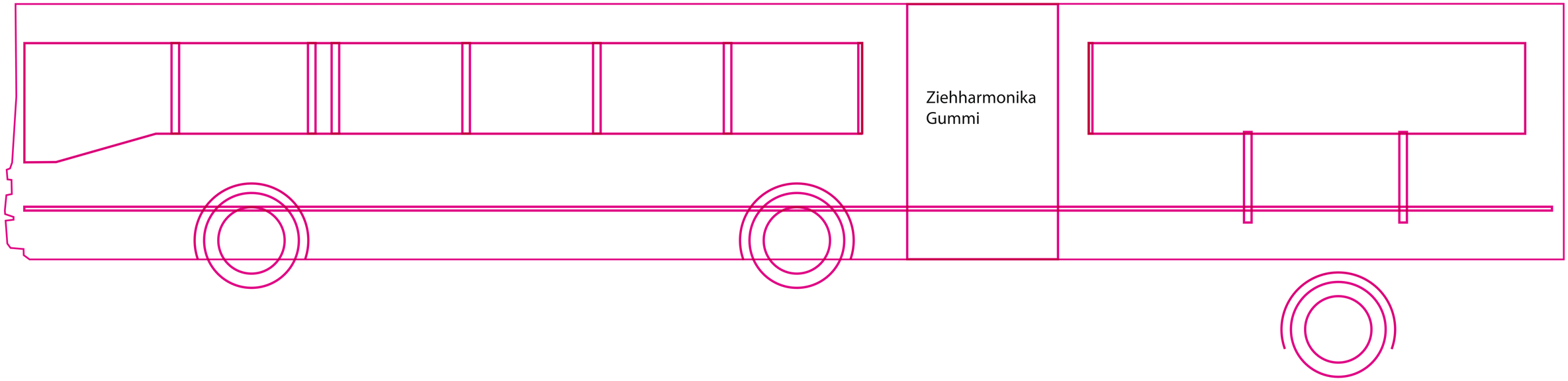
Ziehharmonika
Gummi

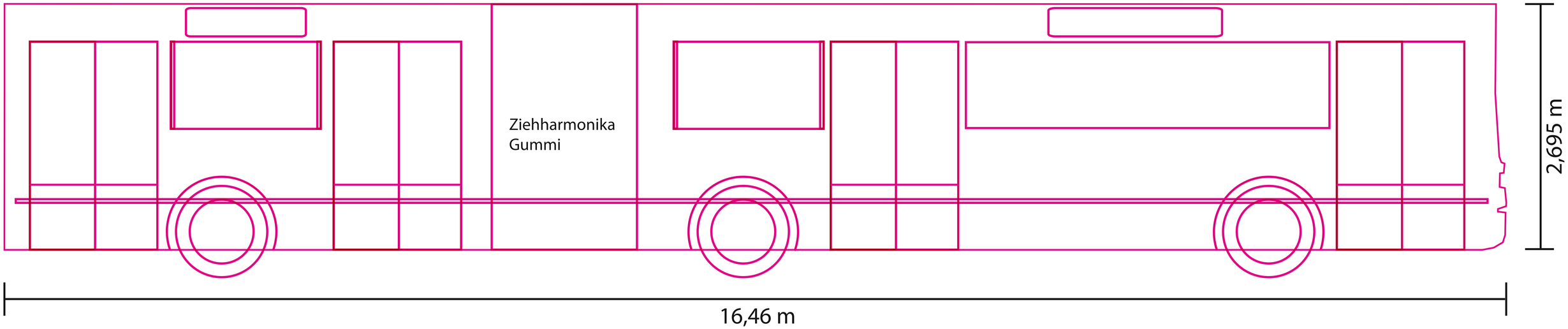
Ziehharmonika
Gummi
2,695 m
16,46 m

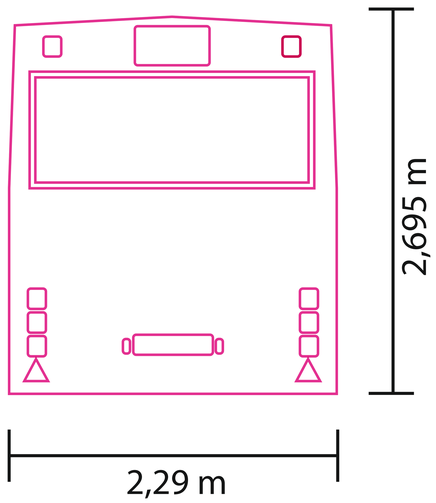
2,695 m
2,29 m

Maßstab 1:10